PRODUCED BY AN AUTODESK EDUCATIONAL PRODUCT

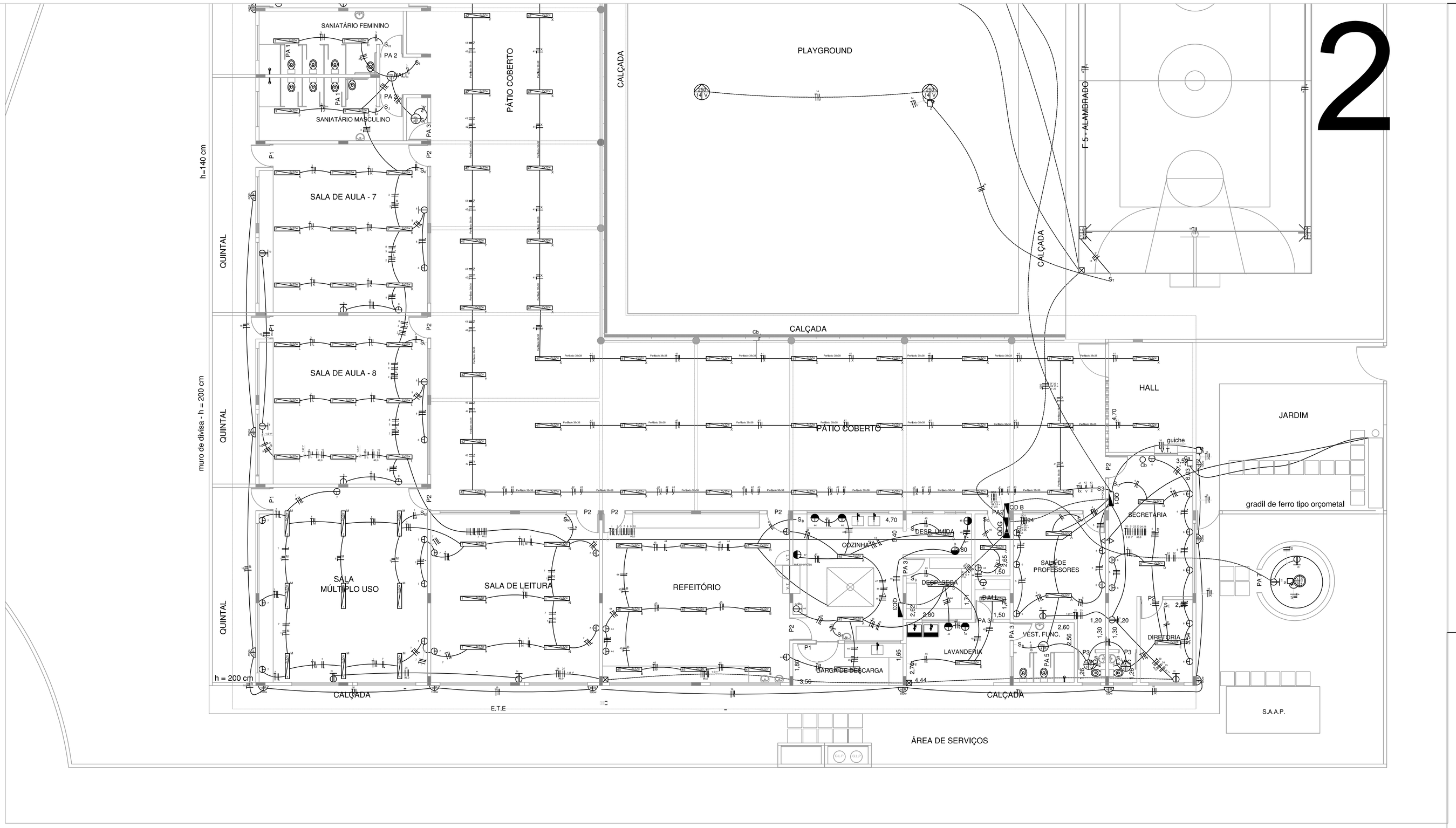

LEGENDA	
	LUMINÁRIA IL-50 250w# POTÊNCIA; 1# CIRCUITO; a# INTERRUPTOR QUE ACENDE A LUMINÁRIA
	LUMINÁRIA DE OBSTÁCULO 100w# POTÊNCIA; 1# CIRCUITO; a# INTERRUPTOR QUE ACENDE A LUMINÁRIA
	LUMINÁRIA ARANDELA - 100W 100w# POTÊNCIA; 1# CIRCUITO; a# INTERRUPTOR QUE ACENDE A LUMINÁRIA
	LUMINÁRIA INCANDESCENTE - 100W 100w# POTÊNCIA; 1# CIRCUITO; a# INTERRUPTOR QUE ACENDE A LUMINÁRIA
	CAIXA DE PASSAGEM 10x10
	LUMINÁRIA MISTA - 250W 250w# POTÊNCIA; 1# CIRCUITO; a# INTERRUPTOR QUE ACENDE A LUMINÁRIA
	LUMINÁRIA FLUORESCENTE 2x32w# POTÊNCIA; 5# CIRCUITO; a# INTERRUPTOR QUE ACENDE A LUMINÁRIA
	INTERFONE
	INTERRUPTOR DE CAMPAINHA H=1,10m
	CAMPAINHA H=2,20m
	PONTO PARA TELEFONE
	TOMADA BAIXA 2P+T 127v - FNT - h=0,30m
	TOMADA MÉDIA 2P+T 127v - FNT - h=1,10m
	TOMADA ALTA 2P+T 220v - FFT - h=2,20m
	TOMADA ALTA 2P+T 127v - FNT - h=2,20m
	INTERRUPTOR FOTOCELULA
S	INTERRUPTOR SIMPLES - h=1,10m
	QUADRO DE ENTRADA GERAL (QEG)
	QUADRO DE DISTRIBUIÇÃO GERAL (QDG)
	QUADRO DE DISTRIBUIÇÃO (QD)
	ELETRODUTO EMBUTIDO NO TETO
	ELETRODUTO EMBUTIDO NO PISO
	ELETRODUTO DO TELEFONE
	CONDUTORES, FASE, NEUTRO, RETORNO E TERRA RESPECTIVAMENTE

NOTAS	
01	Os Condutores Neutro deverão ter isolação na cor Azul Claro.
02	Os Condutores Terra deverão ter isolação na cor Verde ou Verde e Amarelo.
03	Todos os condutores deverão ser Antechamas e com Isolação 750 v.
04	Os Quadros de energia deverão ter seus circuitos identificados.
05	Fiiação não cotada # 2,5mm².
06	Eletrodutos não cotado são de Ø 3/4".

PROJETO ELÉTRICO

ESC.: 1:100

FOLHA 02/03

ASSUNTO: *ESCOLA MUNICIPAL DE ENSINO INFANTIL E FUNDAMENTAL*

LOCAL: *AV. MARGINAL NORTE - JARDIM VISTA LINDA - BERTIOGA*

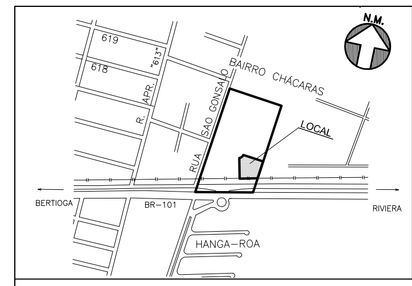

ÁREAS *(m²)*

TERRENO_____ 3.300,00 m²

À CONSTRUIR_____ 1.463,35 m²

DECLARO QUE A APROVAÇÃO DO PROJETO NÃO IMPLICA NO RECONHECIMENTO POR PARTE DA PREFEITURA NO DIREITO DE PROPRIEDADE DO TERRENO.

Proprietário
PREFEITURA DO MUNICÍPIO DE BERTIOGA
Rua Luiz Pereira de Campos, Nº 901- Bertioga S.P.

Autor do projeto

PREFEITURA DO MUNICÍPIO DE BERTIOGA

DIAGRAMA BIFILAR QD-01

TENSÃO 127/ 220 V

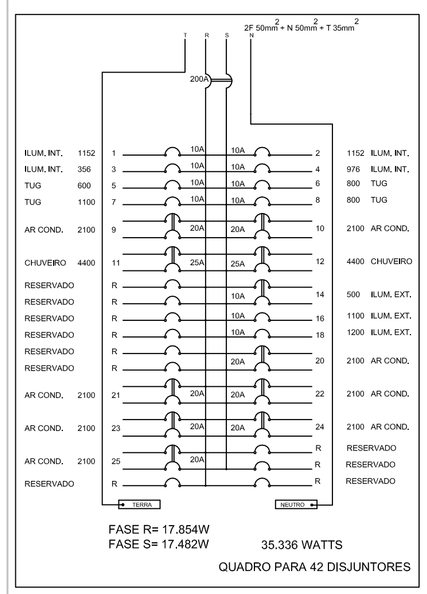

FASE R= 17.854W
FASE S= 17.482W
35.336 WATTS
QUADRO PARA 42 DISJUNTORES

DIAGRAMA BIFILAR QD-02

TENSÃO 127/ 220 V

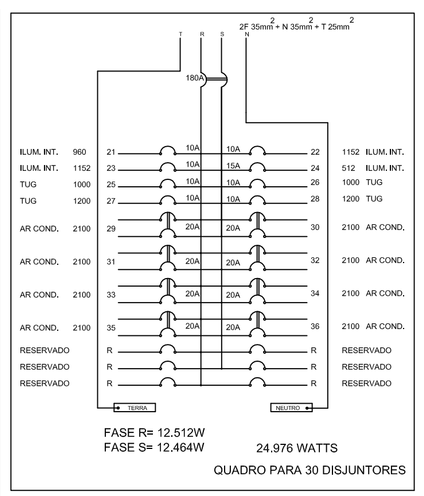

FASE R= 12.512W
FASE S= 12.464W
24.976 WATTS
QUADRO PARA 30 DISJUNTORES

DIAGRAMA BIFILAR QD-03

TENSÃO 127/ 220 V

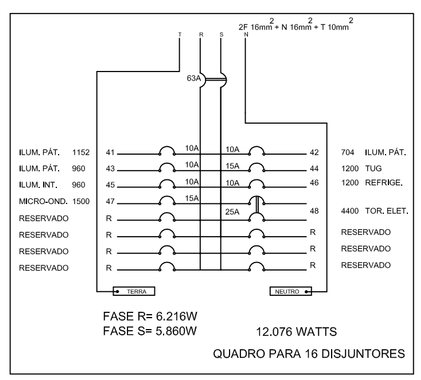

FASE R= 6.216W
FASE S= 5.860W
12.076 WATTS
QUADRO PARA 16 DISJUNTORES

DIAGRAMA BIFILAR QD-B

TENSÃO 127/ 220 V

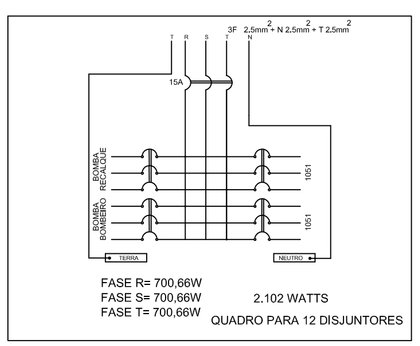

FASE R= 700,66W
FASE S= 700,66W
FASE T= 700,66W
2.102 WATTS
QUADRO PARA 12 DISJUNTORES

DIAGRAMA BIFILAR QDG

TENSÃO 127/ 220 V

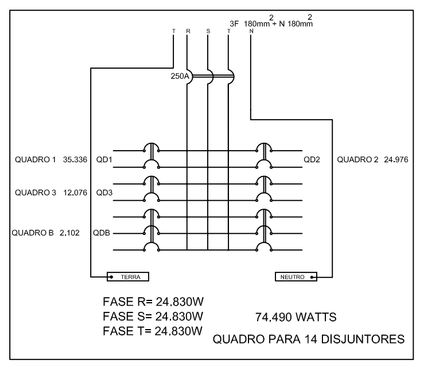

FASE R= 24.830W
FASE S= 24.830W
FASE T= 24.830W
74.490 WATTS
QUADRO PARA 14 DISJUNTORES

QUADROS DE DISTRIBUIÇÃO

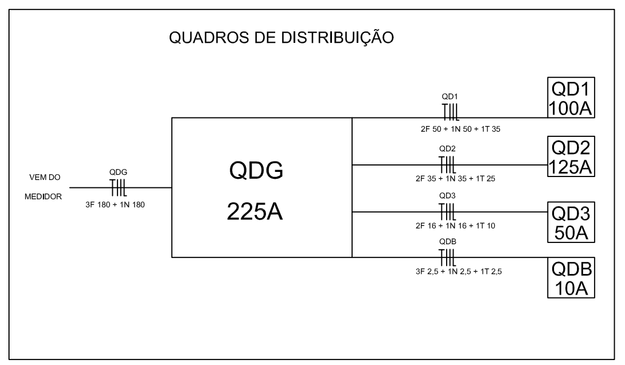

1

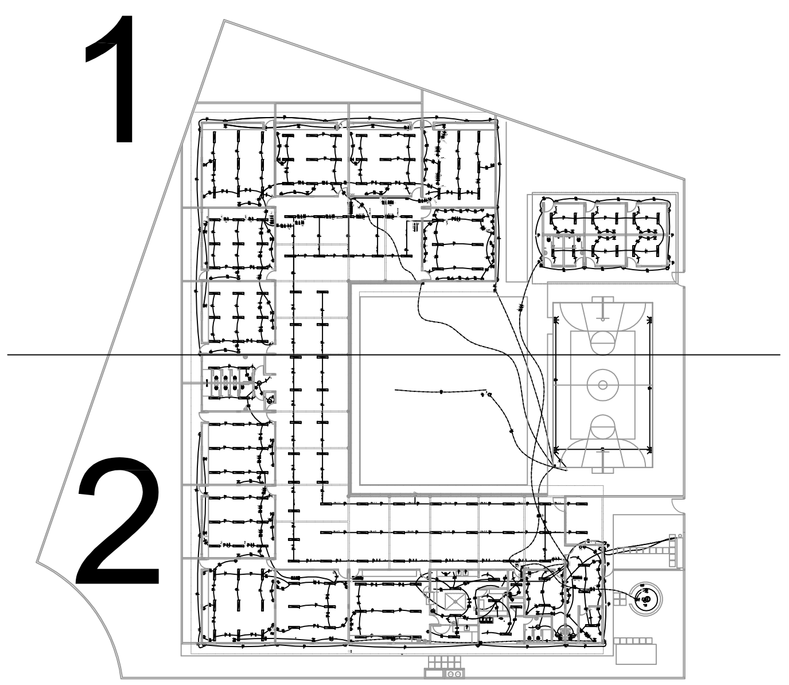

2

IMPLANTAÇÃO

PRODUCED BY AN AUTODESK EDUCATIONAL PRODUCT

PRODUCED BY AN AUTODESK EDUCATIONAL PRODUCT

PRODUCED BY AN AUTODESK EDUCATIONAL PRODUCT