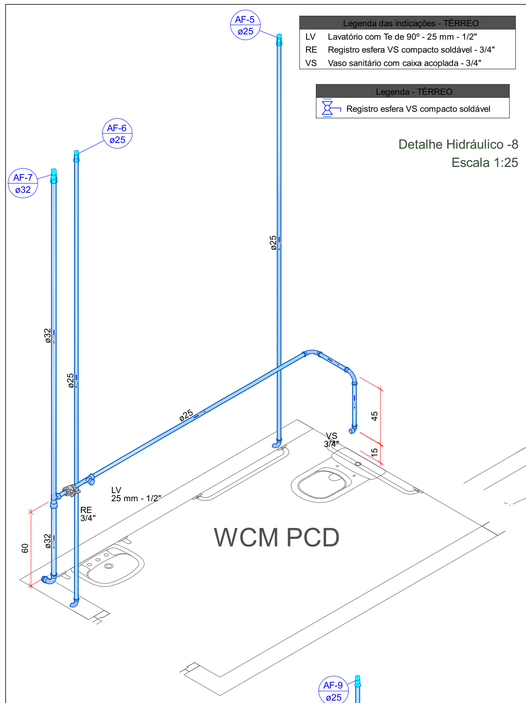

Legenda das indicações - TÉRREO	
LV	Lavatório com Te de 90º - 25 mm - 1/2"
RE	Registro esfera VS compacto soldável - 3/4"
VS	Vaso sanitário com caixa acoplada - 3/4"

Legenda - TÉRREO
Registro esfera VS compacto soldável

Detalhe Hidráulico -8
Escala 1:25

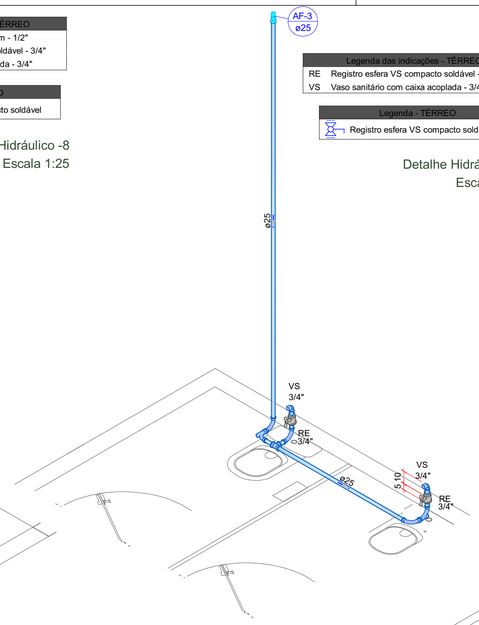

Legenda das indicações - TÉRREO	
RE	Registro esfera VS compacto soldável - 3/4"
VS	Vaso sanitário com caixa acoplada - 3/4"

Legenda - TÉRREO
Registro esfera VS compacto soldável

Detalhe Hidráulico -6
Escala 1:25

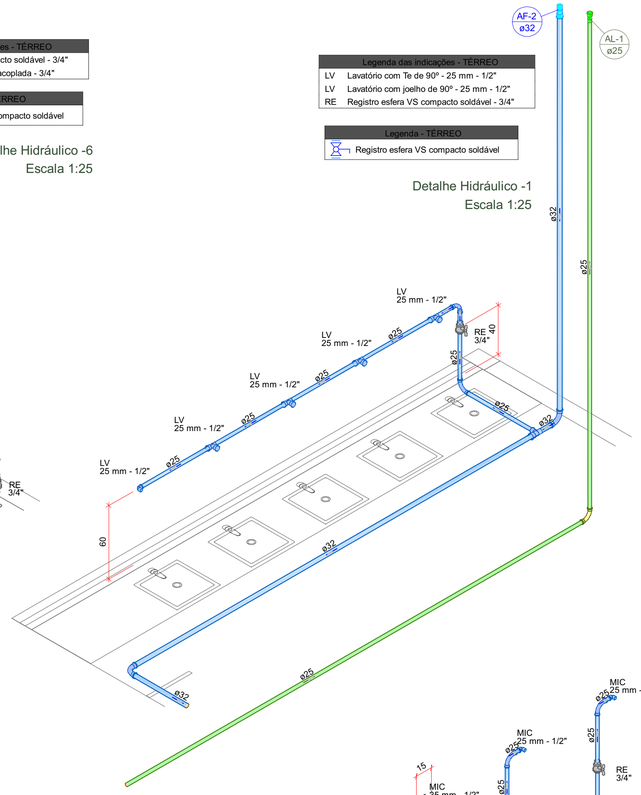

Legenda das indicações - TÉRREO	
LV	Lavatório com Te de 90º - 25 mm - 1/2"
LV	Lavatório com joelho de 90º - 25 mm - 1/2"
RE	Registro esfera VS compacto soldável - 3/4"

Legenda - TÉRREO
Registro esfera VS compacto soldável

Detalhe Hidráulico -1
Escala 1:25

Legenda das indicações - TÉRREO	
BE	Bebedouro com Te de 90º - 25 mm - 1/2"
BE	Bebedouro com joelho de 90º - 25 mm - 1/2"
RE	Registro esfera VS compacto soldável - 3/4"

Legenda - TÉRREO
Registro esfera VS compacto soldável

Detalhe Hidráulico -3
Escala 1:25

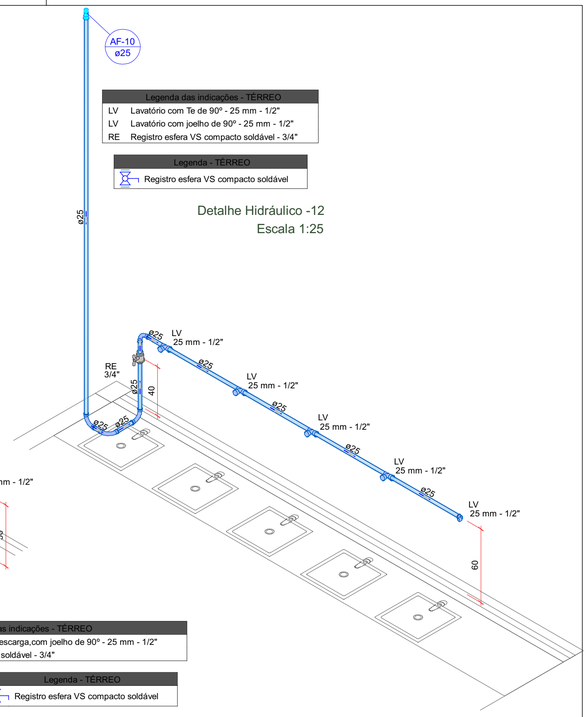

Legenda das indicações - TÉRREO	
LV	Lavatório com Te de 90º - 25 mm - 1/2"
LV	Lavatório com joelho de 90º - 25 mm - 1/2"
RE	Registro esfera VS compacto soldável - 3/4"

Legenda - TÉRREO
Registro esfera VS compacto soldável

Detalhe Hidráulico -12
Escala 1:25

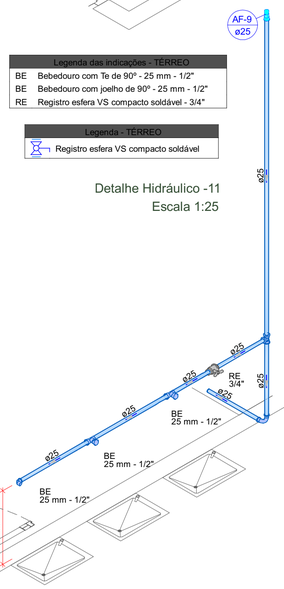

Legenda das indicações - TÉRREO	
BE	Bebedouro com Te de 90º - 25 mm - 1/2"
BE	Bebedouro com joelho de 90º - 25 mm - 1/2"
RE	Registro esfera VS compacto soldável - 3/4"

Legenda - TÉRREO
Registro esfera VS compacto soldável

Detalhe Hidráulico -11
Escala 1:25

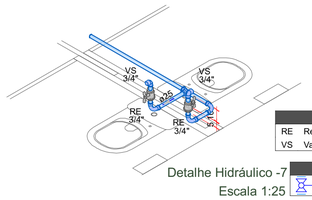

Legenda das indicações - TÉRREO	
RE	Registro esfera VS compacto soldável - 3/4"
VS	Vaso sanitário com caixa acoplada - 3/4"

Legenda - TÉRREO
Registro esfera VS compacto soldável

Detalhe Hidráulico -7
Escala 1:25

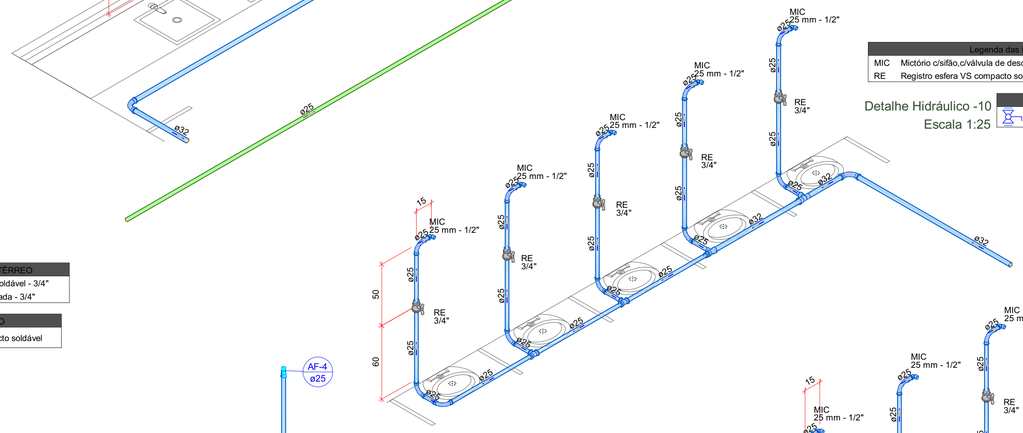

Legenda das indicações - TÉRREO	
MIC	Mictório c/sifão,c/válvula de descarga,com joelho de 90º - 25 mm - 1/2"
RE	Registro esfera VS compacto soldável - 3/4"

Legenda - TÉRREO
Registro esfera VS compacto soldável

Detalhe Hidráulico -10
Escala 1:25

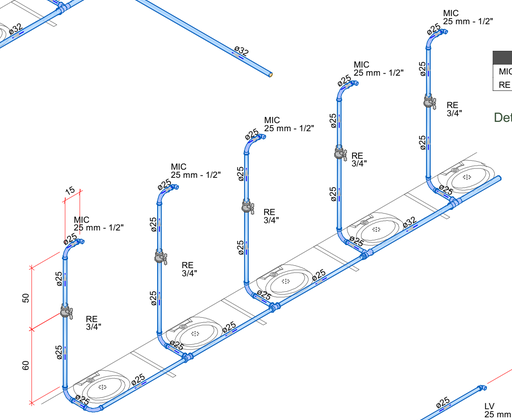

Legenda das indicações - TÉRREO	
MIC	Mictório c/sifão,c/válvula de descarga,com joelho de 90º - 25 mm - 1/2"
RE	Registro esfera VS compacto soldável - 3/4"

Legenda - TÉRREO
Registro esfera VS compacto soldável

Detalhe Hidráulico -4
Escala 1:25

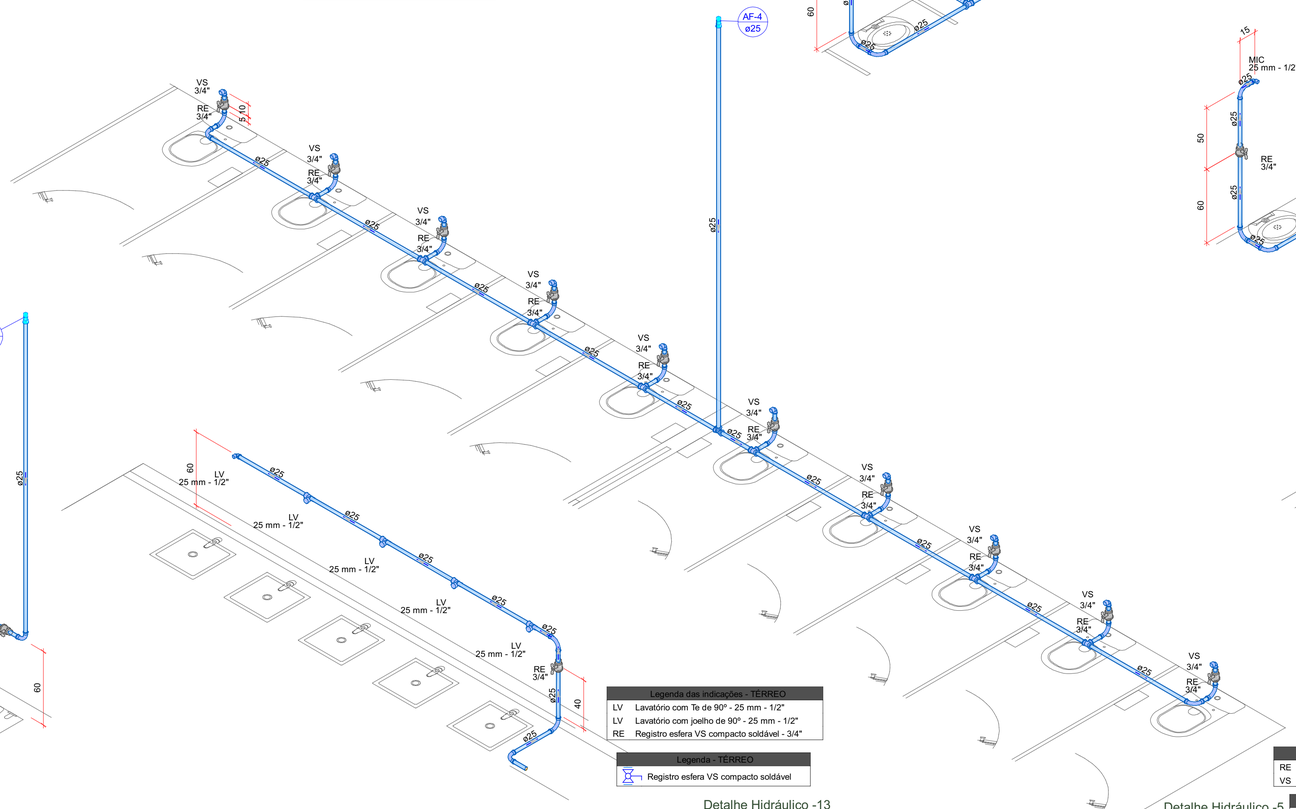

Legenda das indicações - TÉRREO	
LV	Lavatório com Te de 90º - 25 mm - 1/2"
LV	Lavatório com joelho de 90º - 25 mm - 1/2"
RE	Registro esfera VS compacto soldável - 3/4"

Legenda - TÉRREO
Registro esfera VS compacto soldável

Detalhe Hidráulico -13
Escala 1:25

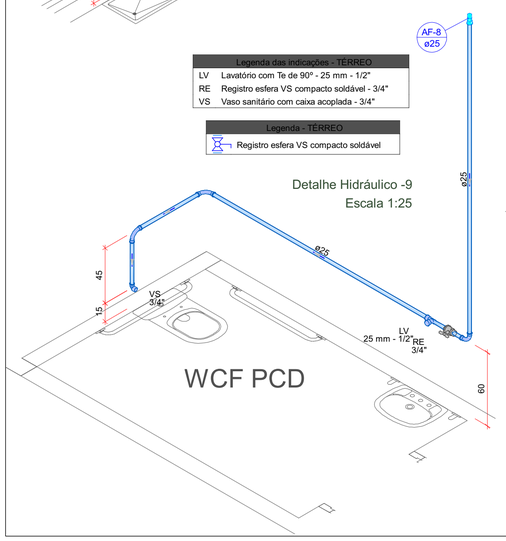

Legenda das indicações - TÉRREO	
LV	Lavatório com Te de 90º - 25 mm - 1/2"
RE	Registro esfera VS compacto soldável - 3/4"
VS	Vaso sanitário com caixa acoplada - 3/4"

Legenda - TÉRREO
Registro esfera VS compacto soldável

Detalhe Hidráulico -9
Escala 1:25

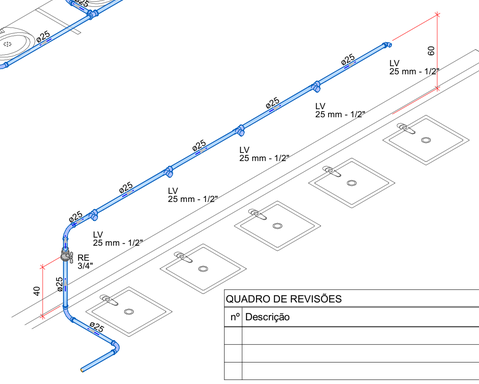

Legenda das indicações - TÉRREO	
LV	Lavatório com Te de 90º - 25 mm - 1/2"
LV	Lavatório com joelho de 90º - 25 mm - 1/2"
RE	Registro esfera VS compacto soldável - 3/4"

Legenda - TÉRREO
Registro esfera VS compacto soldável

Detalhe Hidráulico -2
Escala 1:25

Legenda de condutos
Água fria
Alimentação

QUADRO DE REVISÕES

nº	Descrição	Data	Responsável

ATI+AC PROJETA

Contratante: Prefeitura da Estância Balneária de Bertioga - Secretaria de Obras e Habitação

Nome: Implantação de Infraestrutura Urbana e Turística - Orla Central

Contrato nº 52/2021

Endereço/Local: Avenidas Vicente de Carvalho e Henrique Costabille - Centro - Bertioga - SP

Fase: PROJETO EXECUTIVO
WC - PARQUE DOS TUPINIQUINS - ISOMÉTRICO

Escala: INDICADA

Responsáveis Técnicas - ATI + AC Projeta
Engª Luciane M. Toledo Ferragut - CREA nº 5061637103
Arqª Maria Vitória Fischer Novaes - CAU nº A 52688-6

Projetista/Resp. Técnico: RENAN PROVENSI NICOLAO - CREA nº 5069058671-SP

Data: Jul/2022

Desenho: JG

Nome Arquivo CAD: ATI-211-HID-WCPT-002

Folha: PE/HID 02/05

nº ART ou RRT
ART N.: 28027230211595879

ATI - REG. CAU nº PJ27825-4
ATI - REG. CREA nº 1950218

PREFEITURA DE BERTIOGA

Inspirati - Arte, Cultura e Comunicação Ltda.
Rua Nelson Gama de Oliveira, 825 - conj. 51B - Vila Andrade - São Paulo - SP
Tel. (11) 3501-9520| adm@inspiratiac.com.br | www.inspiratiac.com.br | CNPJ 17.083.253/0001-79

© Direitos Autorais Reservados - Proibida reprodução sem autorização expressa.