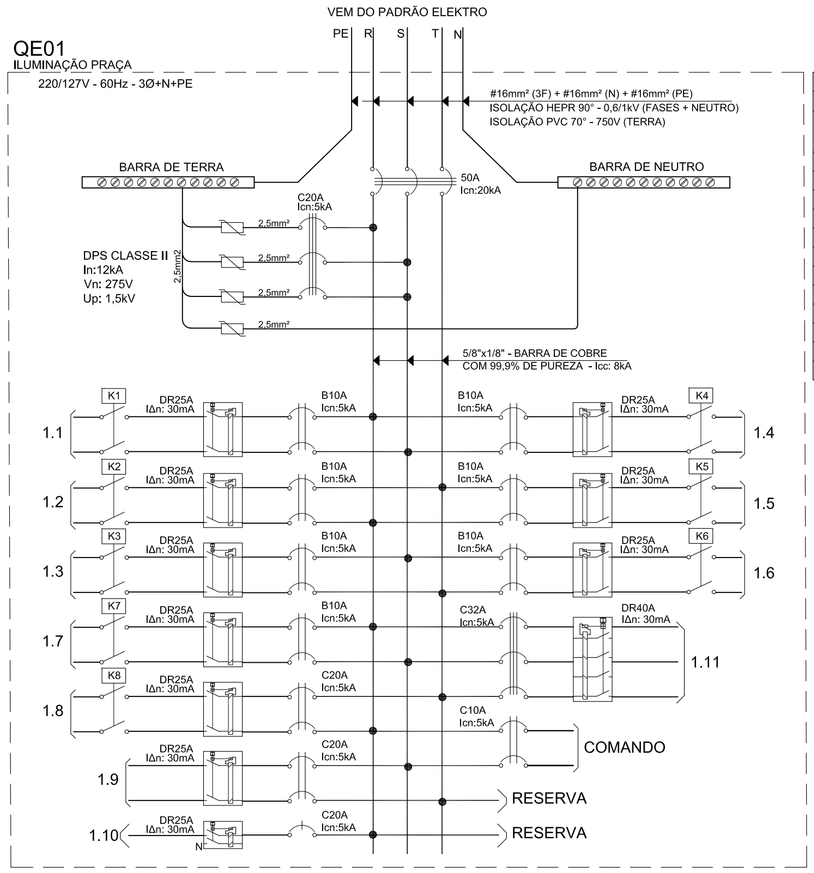

PAINEL DE COMANDO 800x600x200mm COM SOBREPORTA EMBUTIDO NA ALVENARIA

QUADRO DE CARGAS - QE01 - ILUMINAÇÃO E TOMADAS

CIRCUITO		TENSÃO (V)	POTÊNCIA INSTALADA (W)	FATOR DEMANDA	DIVISÃO DE CARGA			POTÊNCIA DEMANDA (W)	FATOR DE POTÊNCIA MÉDIO	POTÊNCIA DEMANDA (VA)	CORRENTE PROJETO Ia(A)	BITOLA (mm²)				PROTEÇÃO			
No.	DESCRIÇÃO				FASE-R	FASE-S	FASE-T					FASES	NEUTRO	PE	ISOLAÇÃO	TIPO	Nº DE POLOS	CORRENTE NOMINAL	DISPOSITIVO DR
1.1	ILUMINAÇÃO TOTEM	220	120	1,0	60	60		120	0,95	126	0,57	1,5	1,5	1,5	EPR90º	DTM	2	B10	25/30mA
1.2	ILUMINAÇÃO BALIZADORES	220	150	1,0	75		75	150	0,95	158	0,72	1,5	1,5	1,5	EPR90º	DTM	2	B10	25/30mA
1.3	ILUMINAÇÃO BALIZADORES	220	120	1,0		60	60	120	0,95	126	0,57	1,5	1,5	1,5	EPR90º	DTM	2	B10	25/30mA
1.4	ILUMINAÇÃO SPOT PISO	220	135	1,0	67,5	67,5		135	0,95	142	0,65	1,5	1,5	1,5	EPR90º	DTM	2	B10	25/30mA
1.5	ILUMINAÇÃO REFLETOR	220	150	1,0	75		75	150	0,95	158	0,72	1,5	1,5	1,5	EPR90º	DTM	2	B10	25/30mA
1.6	ILUMINAÇÃO POSTES	220	400	1,0		200	200	400	0,95	421	1,91	2,5	2,5	2,5	EPR90º	DTM	2	B10	25/30mA
1.7	ILUMINAÇÃO POSTES	220	400	1,0	200	200		400	0,95	421	1,91	4,0	4,0	4,0	EPR90º	DTM	2	B10	25/30mA
1.8	ILUMINAÇÃO TOTEM	220	120	1,0	60		60	120	0,95	126	0,57	1,5	1,5	1,5	EPR90º	DTM	2	B10	25/30mA
1.9	TOMADA USO GERAL	220	1000	0,5		250	250	500	0,67	746	3,39	2,5	2,5	2,5	EPR90º	DTM	2	C20	25/30mA
1.10	TOMADA USO GERAL	127	500	0,5	250			250	0,67	373	2,94	2,5	2,5	2,5	EPR90º	DTM	1	C20	25/30mA
1.11	TOMADA USO GERAL	220	5000	0,5	833	833	833	2500	0,67	3731	16,96	6,0	6,0	6,0	EPR90º	DTM	3	C32	40/30mA
	CARGA INSTALADA E DEMANDA QE01	220	8095		1621	1671	1553	4845	0,92	5266	13,82	16,00	16,00	16,00	EPR90º	DTM	3	C63	-

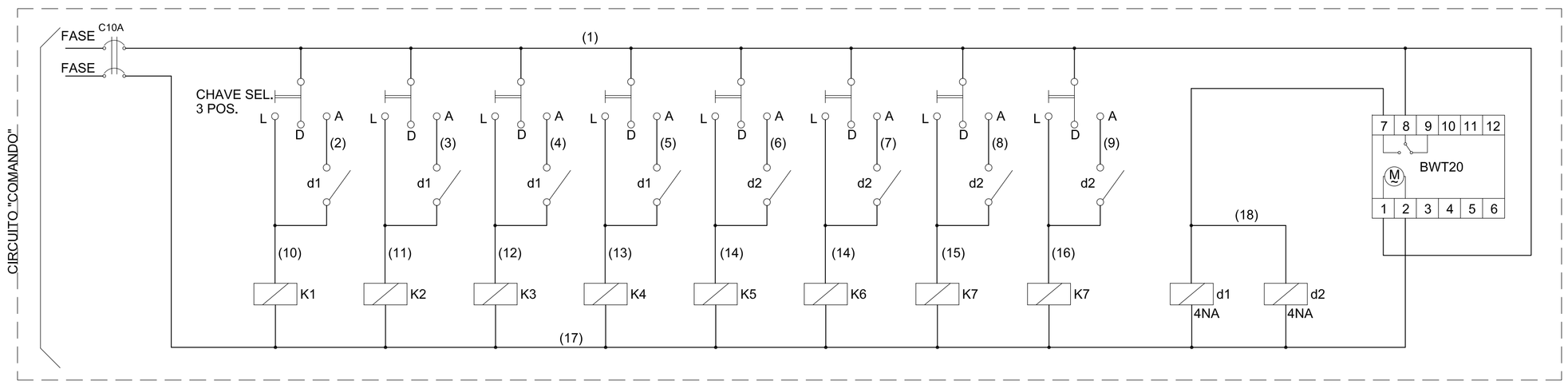

DIAGRAMA DE COMANDO DO QE01

ACIONAMENTO ILUMINAÇÃO PRAÇA
CIRCUTOS ALIMENTADOS EM 220V

CONTATORES	DESCRIÇÃO
K1,K2,K3,K4, K5,K6,K7,K8	CONTATOR BIPOLAR - 20A CONTATOS 2NA BOBINA 220V
d1,d2	CONTATOR TETRAPOLAR - 20A CONTATOS 4NA BOBINA 220V

SETAGEM DE PENAS
GL Engenharia Elétrica

COR BLACK - 7	
PENA	ESP.
1	0,15
2	0,15
7	0,15
8	0,0
9	0,0
DEMais penas	0,15
COLORIDO	
PENA	ESP.
6 / 10 / 30	0,2
3 / 150	0,35

COMPETÊNCIA DAS PESSOAS PARA EXECUÇÃO

VERIFICAÇÕES E INTERVENÇÕES NA INSTALAÇÃO ELÉTRICA DEVEM SER EXECUTADAS SOMENTE POR PESSOAS ADVERTIDAS (BA4) OU QUALIFICADAS (BA5), CONFORME TABELA 18 DA ABNT NBR 5410:2004

BA4 - PESSOAS ADVERTIDAS - SÃO AQUELAS SUFICIENTEMENTE INFORMADAS OU SUPERVISIONADAS POR PESSOAS QUALIFICADAS, DE TAL FORMA QUE LHES PERMITE EVITAR OS PERIGOS DA ELETRICIDADE (PESSOAL DE MANUTENÇÃO E/OU OPERAÇÃO)

BA5 - PESSOAS QUALIFICADAS - SÃO AQUELAS COM CONHECIMENTO TÉCNICO OU EXPERIÊNCIA TAL QUE LHES PERMITE EVITAR OS PERIGOS DA ELETRICIDADE (ENGENHEIROS E TÉCNICOS).

LEGENDA

- MINIDISJUNTOR TRIPOLAR TERMOMAGNÉTICO FIXO
- MINIDISJUNTOR BIPOLAR TERMOMAGNÉTICO FIXO
- MINIDISJUNTOR MONOPOLAR TERMOMAGNÉTICO FIXO
- DISPOSITIVO DE PROTEÇÃO DIFERENCIAL RESIDUAL (DR) - BIPOLAR - IΔn: 30mA
- DISPOSITIVO DE PROTEÇÃO DIFERENCIAL RESIDUAL (DR) - BIPOLAR - IΔn: 30mA
- DISPOSITIVO DE PROTEÇÃO CONTRA SURTOS (DPS) - UNIPOLAR
- CONTATOR BIPOLAR COM 2(DOIS) CONTATOS NORMAL ABERTO (NA)

NOTAS

- PROJETO ELABORADO CONFORME NORMA ABNT NBR 5410: 2004;
- CONSULTAR MEMORIAL DESCRITIVO E CÁLCULOS;
- VERIFICAR CIRCUITOS NOS QUADROS DE CARGAS E NO ESQUEMA TRIFILAR;
- DEVERÁ SER UTILIZADO APENAS CABOS ELÉTRICOS EXTRA-FLEXÍVEIS NAS INSTALAÇÕES ELÉTRICAS DO LOCAL;
- TODOS OS CIRCUITOS ELÉTRICOS DEVERÃO ESTAR PROTEGIDOS POR TUBULAÇÕES,

- OS CABOS DOS CIRCUITOS ALIMENTADORES DEVERÃO TER AS SEGUINTES CORES:

- FASES - PRETO (IDENTIFICAR AS FASES COM FITAS ISOLANTES, SENDO FASE R: VERMELHO, FASE S: AZUL ESCURO E FASE T:BRANCO)
- NEUTRO - AZUL CLARO
- PROTEÇÃO / TERRA (PE) - VERDE OU VERDE E AMARELO

REVISÕES

Nº	DATA	DESENHISTA	VERIFICAÇÃO	VISTO	DESCRIÇÃO
0	19/08/2022				EMISSÃO INICIAL
01	12/09/2022				

DESENHOS DE REFERÊNCIA

DESENHO	DATA	REV.	FORMATO	DESCRIÇÃO

KINGLINE GERENCIAMENTO DE PROJETOS E SERVIÇOS LTDA
Alameda Caulim,115 – Sala 125– São Caetano do Sul– SP
fone/fax +55 11 4318–5464
contato@kingline.me

	DATA	NOME	CREA Nº	VISTO		
PROJETO		GILBERTO L. OLIVEIRA	5062297072		ESCALA:	1:125
DESENHO		GILBERTO L. OLIVEIRA	5062297072		Nº FOLHA:	03 de 03
COORDENADOR		ABNER RODRIGO T. MARIA	5062461388		REVISÃO:	01
RESP. TÉCNICO		WILLIAM H. V. GONÇALVES	5062278202		CONTRATO Nº:	71/2022
ASSUNTO	PROJETO ELÉTRICO ILUMINAÇÃO EXTERNA PRAÇA				PROC. Nº:	
					Nº PROJETO:	
LOCAL	PRAÇA VISTA LINDA: AV ANCHIETA C/ RUA NICOLAU MIGUEL OBEIDI,ALTURA DO Nº 275				KGL-PMB-DE-101.E05-PI-1.5-003-R01	

A1 – 841 X 594